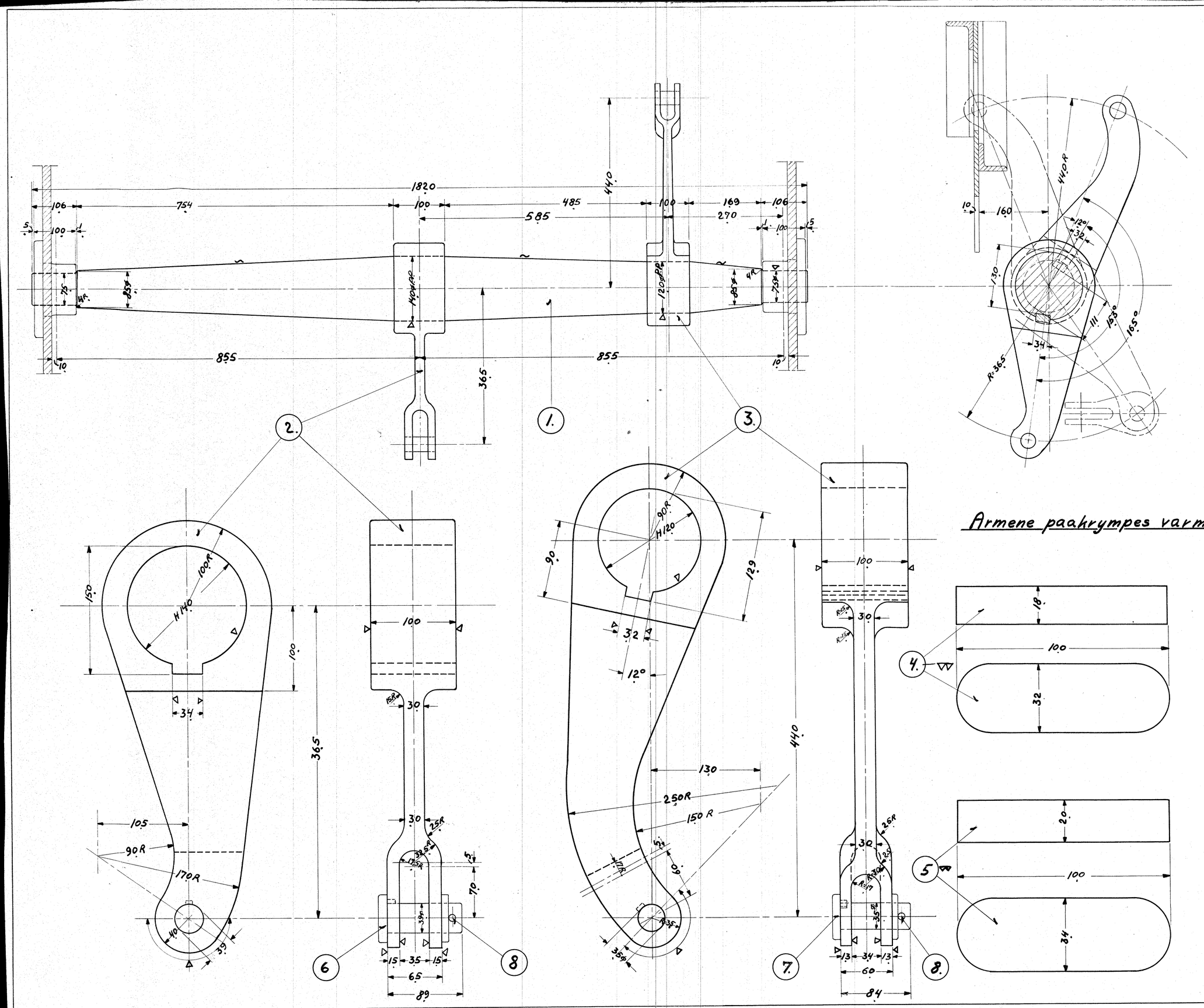

Armene paakrympes varme.

STYKLISTE NO. 55168				
MARKE	STK.	BETEGNELSE	MATERIALE	BEARB. GRAD	MODEL MERKE
1	1	Aksel.	Aksel-staal.		150ø×1850
2	1	Arm	Flussj.		200×125×275
3	1	—"—	—"—		—"—
4	1	Feder	0,35 Staal		32×32×100
5	1	—"—	—"—		—"—×100
6	1	Splilbolt 39ø×89	Se Tegn. 128L-29.94 Stkl. 55201. Mrk. 14-15		
7	1	—"— 35ø×84	Se Tegn. 128L-29.94 Stkl. 55201. Mrk. 16-17		
8	2	Split. 8ø×70	Flussj.		Magasin

DATO: FORANDRINGER INDEX

A/S FRICHS AARHUS

Bageste Bremseaksel m. Arme.

Diesel-el. 410 HK. Motorloko.

TEGNET AF: H.E.

REVIDERET AF: [signature]

DATO: 14-11-33.

MAALESTOK: 1:5, 1:2,5, 1:1

TEGNING NR.: 128L-22.111

INDEKS TIL TEGNINGS NR.